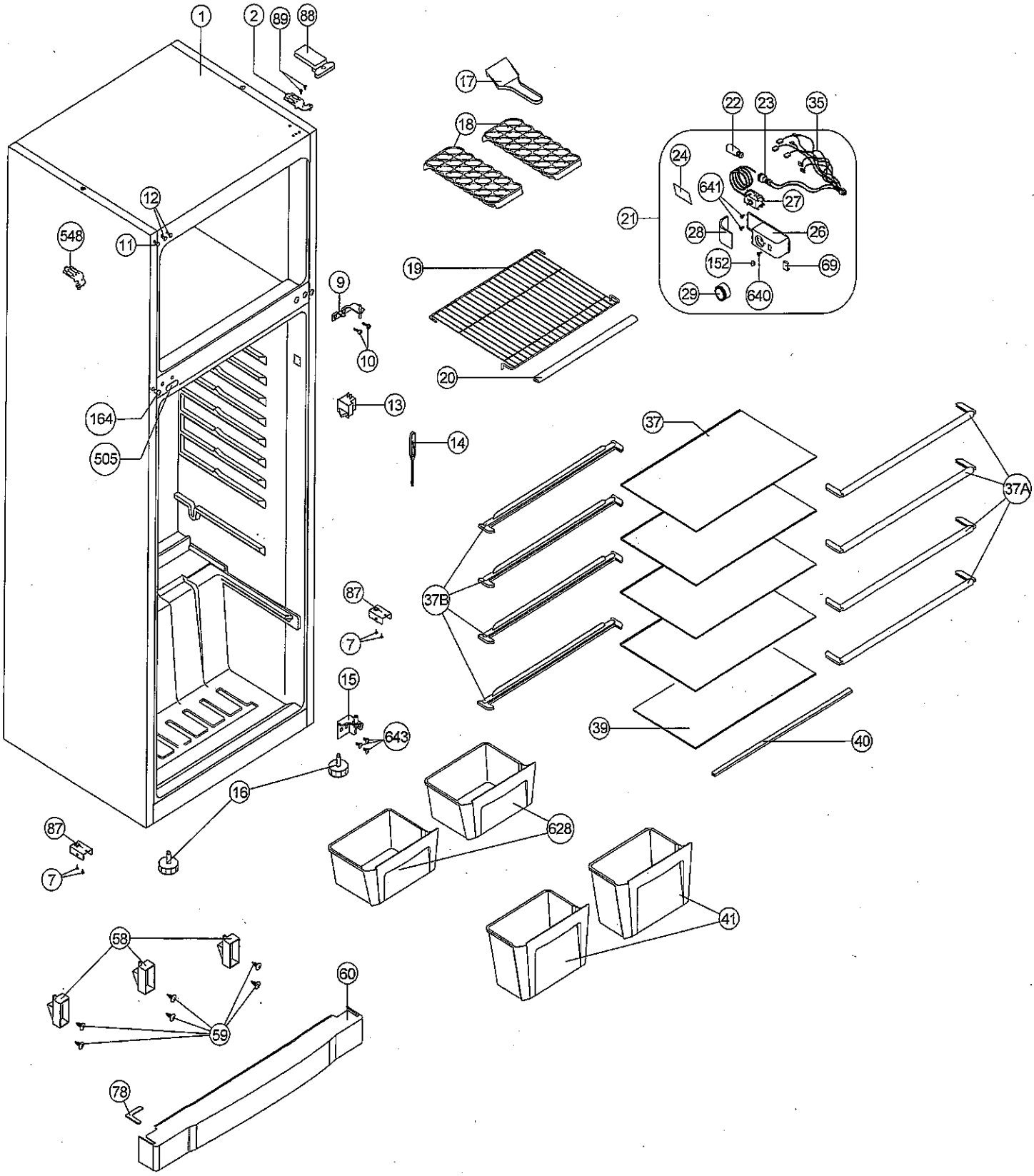
1
2
89
88
17
18
22
23
35
24
641
27
21
28
26
152
69
29
640
548
11
12
19
9
10
20
13
164
505
14
37
37A
37B
87
7
15
643
39
40
16
628
87
7
41
58
59
60
78

MARCH 2012

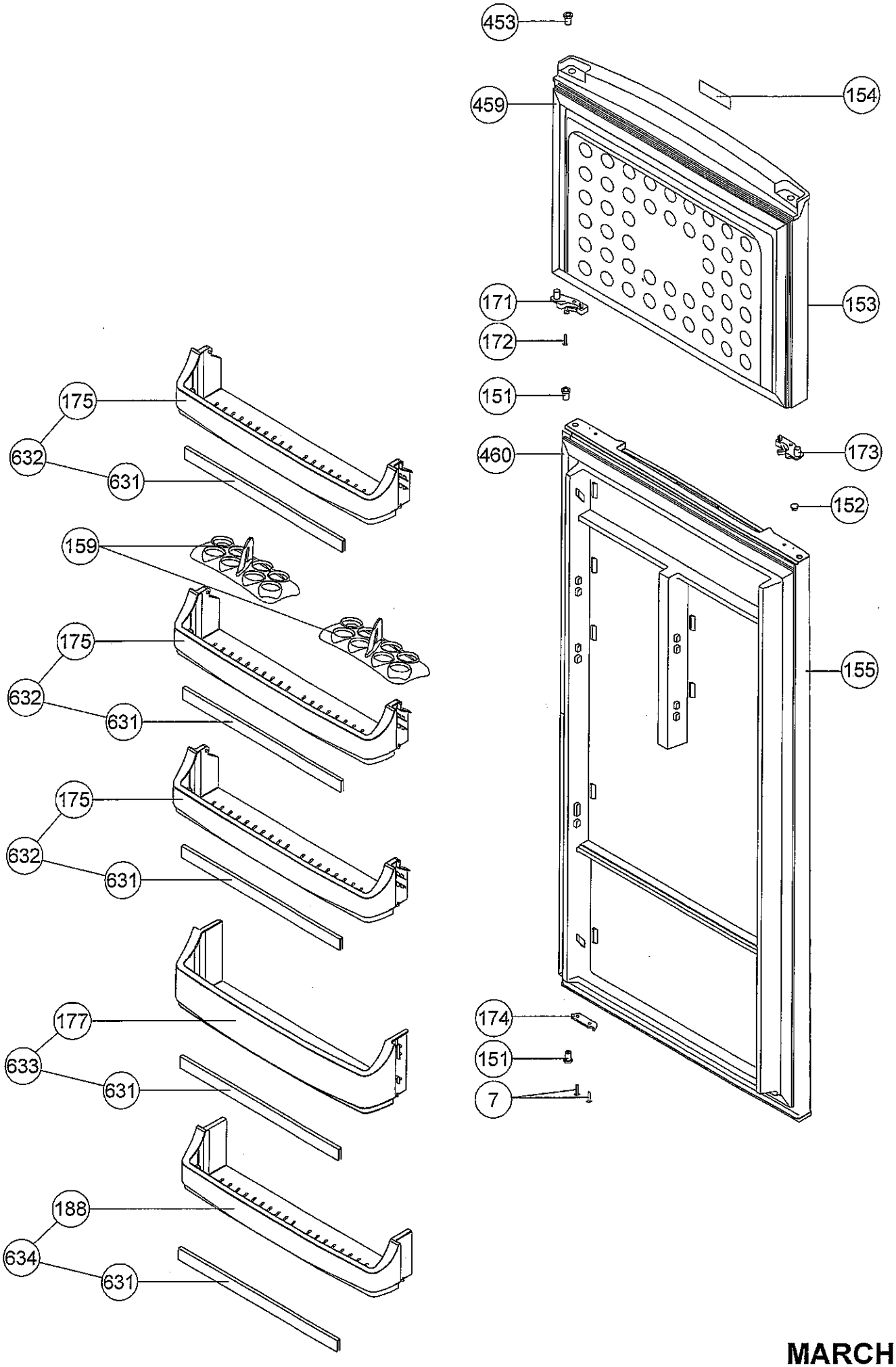
453
459
154
153
171
172
151
460
173
152
155
174
151
7
175
632
631
159
175
632
631
175
632
631
177
633
631
188
634
631

MARCH 2012

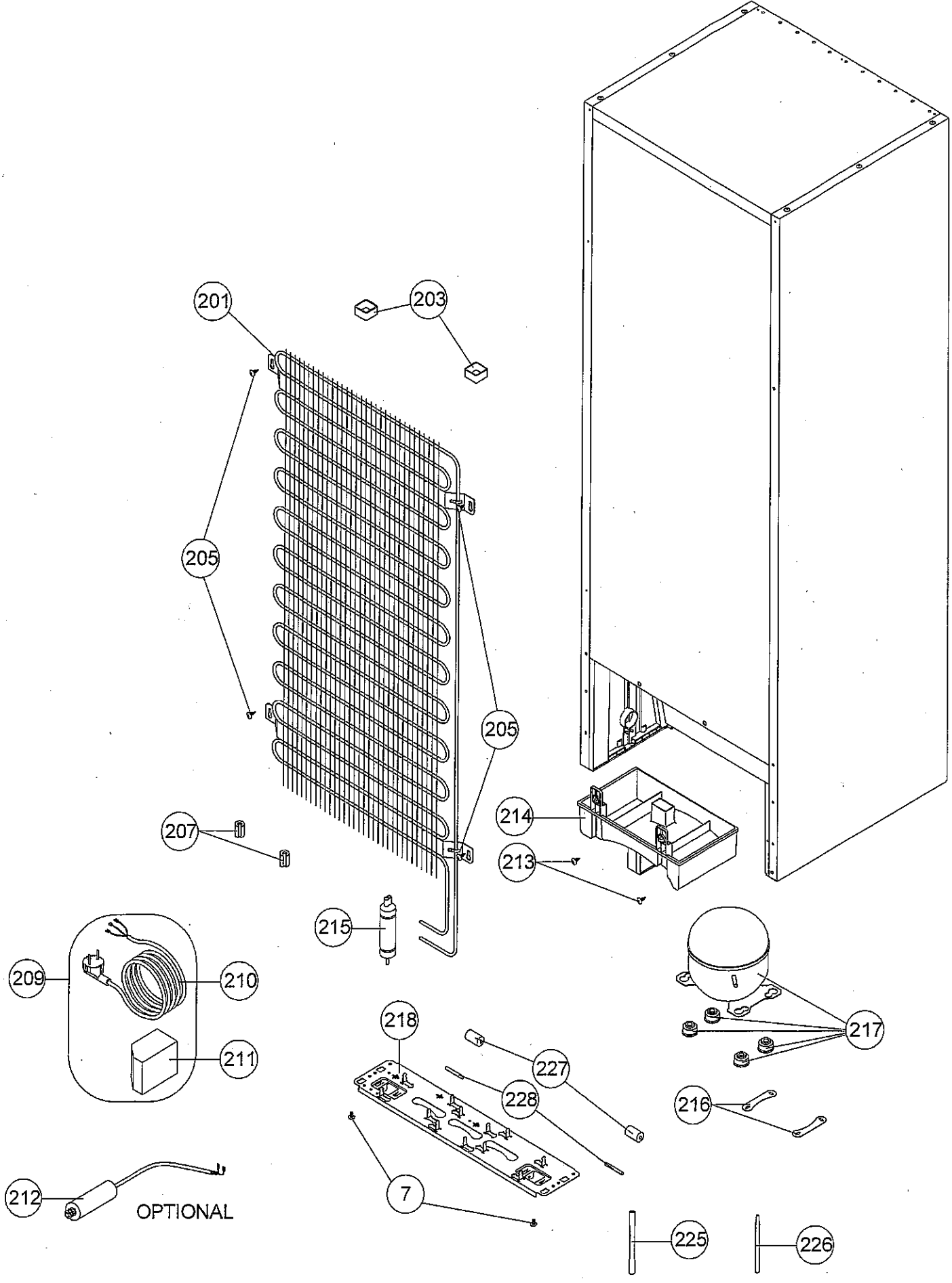
201
203
205
205
207
214
213
215
209
210
211
218
227
228
217
216
212
OPTIONAL
7
225
226

MARCH 2012